Prenava
Prefabricados de Hormigón

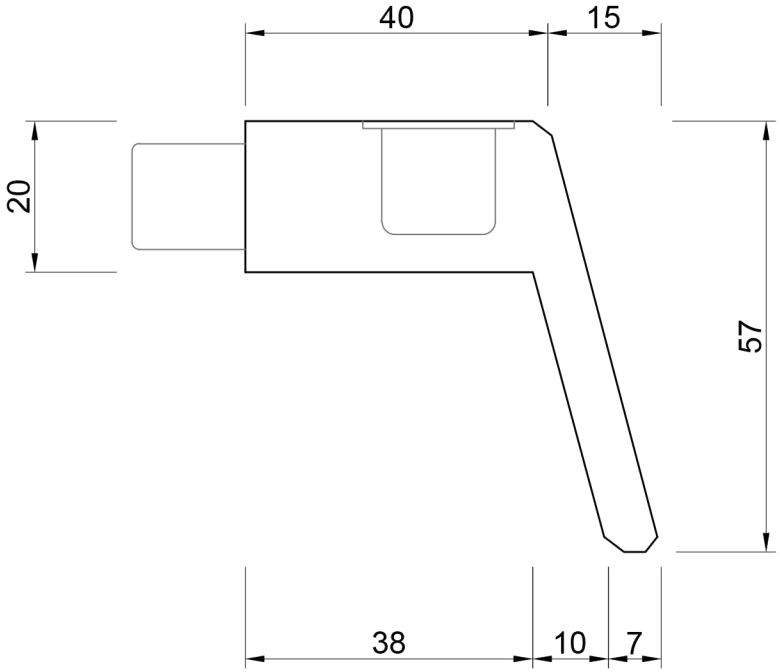

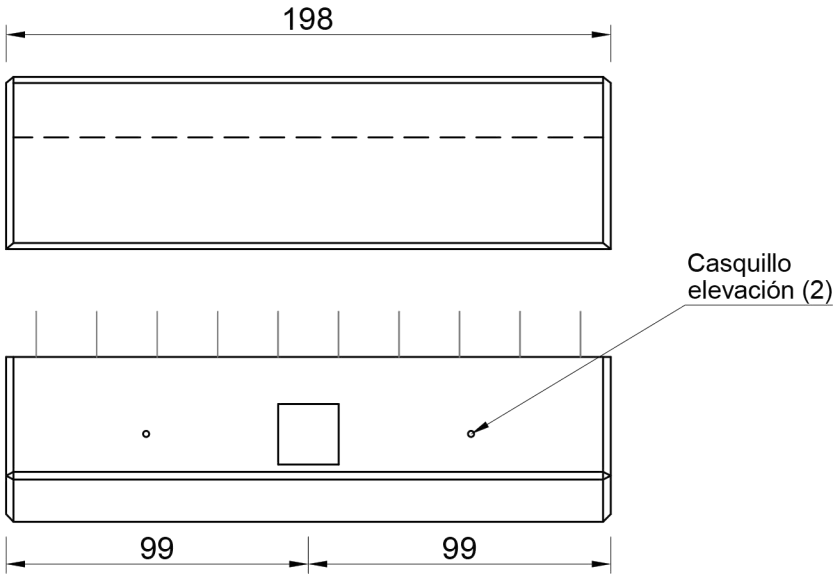

Imposta PILOÑA

Características:		Proyecto:			
Peso:	520 Kg. pieza				
Hormigón:	HA 30				
Acero:	B500SD				
Cotas en:	Escala:	Creado:	Fecha:	Nº de plano:	Hoja:
cm	-	D.T.J.	13/01/2018	IM - 01	1 de 1

Prenava
Prefabricados de Hormigón